CZ

Posilovací lavice MASTER® Sit Up

MAS4A093

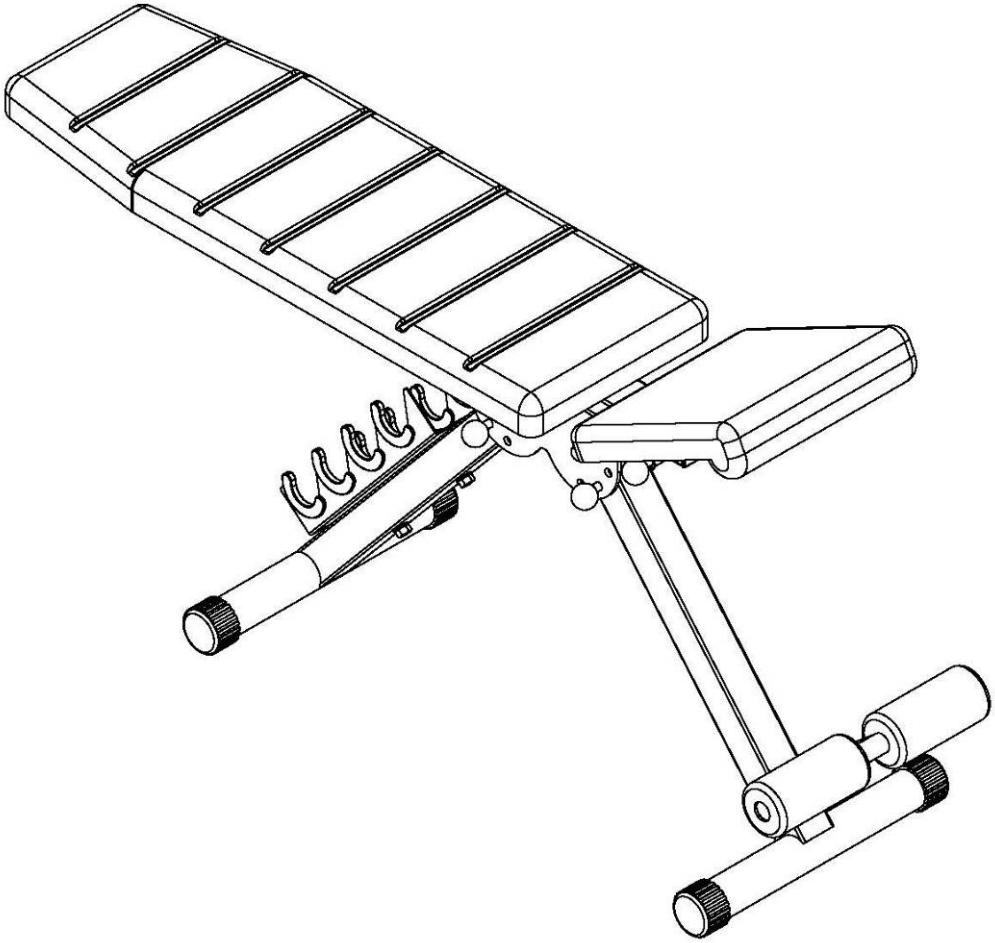

NÁVOD NA POUŽITÍ

Děkujeme, že jste se rozhodli pro koupi našeho produktu. Ačkoliv vynakládáme velké úsilí k zajištění kvality každého našeho výrobku, ojediněle se mohou vyskytnout chybějící nebo vadné díly. V případě objevení jakýchkoliv závad na stroji či zaznamenáte-li chybějící části stroje, kontaktujte nás za účelem jeho nahrazení. Tento stroj je určen výhradně pro domácí použití.

Základní informace:

- Tento stroj je určen pouze pro domácí použití. Stroj není určen pro komerční účely a vyšší výkonnostní zatížení.
- Nesprávné používání (jako např. nadměrné cvičení, prudké pohyby bez rozcvičení, špatné nastavení), mohou poškodit vaše zdraví.
- Před začátkem cvičení, konzultujte váš zdravotní stav – srdeční systém, krevní tlak, ortopedické problémy atd. se svým lékařem.
- Výrobce není zodpovědný za jakékoliv zranění, škodu nebo selhání způsobené použitím tohoto výrobku či špatným sestavením a údržbou stroje.

Bezpečnostní informace:

Abyste zamezili úrazu či poškození stroje dodržujte následující pravidla:

- maximální nosnost stroje je 100 kg
- stroj je zařazen do třídy HC a není vhodný pro terapeutické cvičení
- stroj se nesmí používat v nevětraných místnostech
- vysoká teplota, vlhkost a voda nesmí přijít se strojem do styku
- před použitím si důkladně přečtěte návod na použití
- umístěte stroj na pevnou a rovnou plochu. Ujistěte se, že stojí pevně a bezpečně
- nechejte kolem stroje volnou plochu minimálně 2 metry na všechny strany
- nesprávné nebo nadměrné cvičení může vážně poškodit vaše zdraví
- ujistěte se, že páčky a další nastavovací mechanismy nejsou v cestě při cvičení
- pravidelně kontrolujte všechny části. Pokud jsou poškozeny, stroj nepoužívejte a ihned poškozené části vyměňte nebo kontaktujte dodavatele
- pravidelně kontrolujte všechny šrouby a matice, zda jsou pořádně dotaženy
- nenechávejte děti a domácí zvířata bez dozoru na stroji či v blízkosti
- tento stroj není hračka
- uschovejte tento návod na použití pro případné objednání náhradních dílů v budoucnu

Důležité: Vracejte zboží pouze v originálním balení, nebo balení, které je bezpečné pro přepravu a nemůže dojít k poškození stroje.

ROZKRES ČÁSTÍ

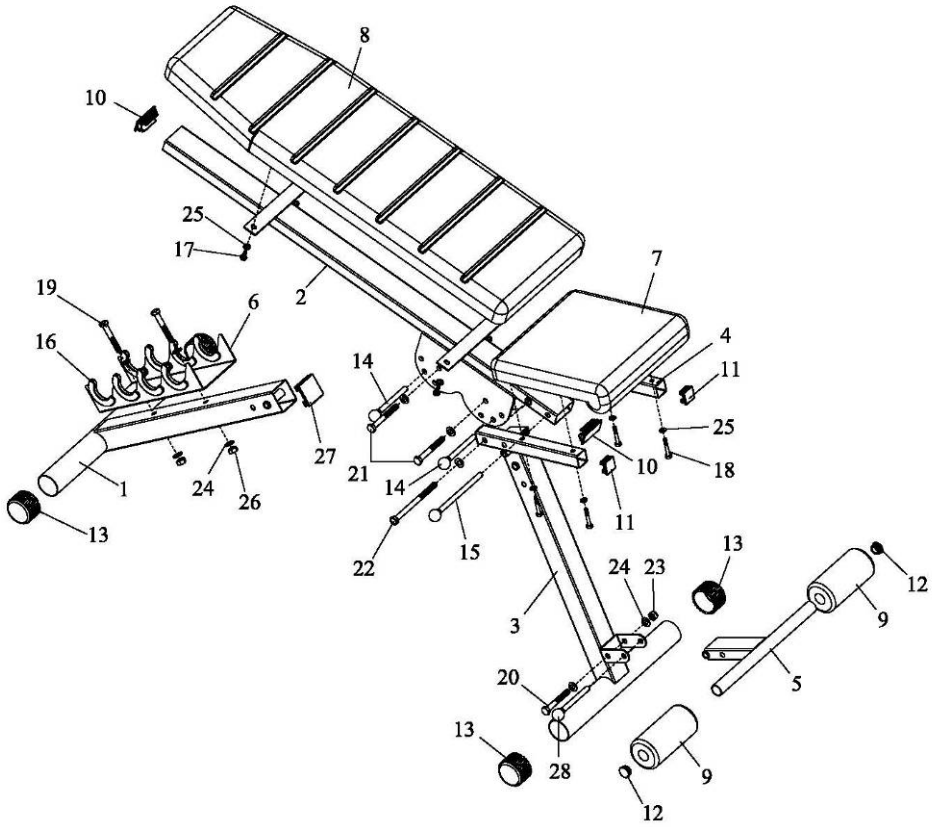

SEZNAM ČÁSTÍ

1-1x
ZADNÍ NOŽNÍ TYČ

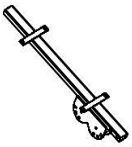

2-1x
PODPĚRA
Podpera

3-1x
TYČ PŘEDNÍ NOHY

4-2x
SEDLOVÁ TYČ

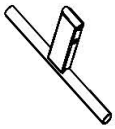

5-1x
NOŽNÍ TYČ

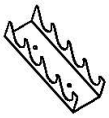

6-1x
DRŽÁK ČINEK

7-1x
SEDLO

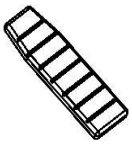

8-1x
ZÁDOVÁ OPĚRKA

9-2x-70×145
PĚNOVÝ GRIP

10-2x-30×60
KRYTKA

11-4x-30×30
KRYTKA TYČE

12-2x-φ25
KULATÁ KRYTKA

13-4x- 50
KONCOVKA

14-2x-10×80
ZÁSTR.KOLÍK

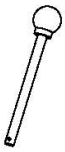

15-1x-10×140
KOLÍK

16-8x
PLASTOVÁ PODLOŽKA

17-4x-M6×16
ŠESTIHR.ŠROUB

18-4x-M6×45
ŠESTIHR.ŠROUB

19-2x-M10×65
ŠESTIHR.ŠROUB

20-1x-M10×75
ŠESTIHR.ŠROUB

21-2x-M10×85
ŠESTIHR.ŠROUB

22-1x-M10×140
ŠESTIHR.ŠROUB

23-4x-M10
ZAMYKACÍ MATICE

24-12x-φ10
PODLOŽKA

25-8x-φ6
PODLOŽKA

26-2x-M10
MATICE

27-2x-50×50
KRYTKA TYČE

28-1x-10×70
ZÁSTRČNÝ KOLÍK

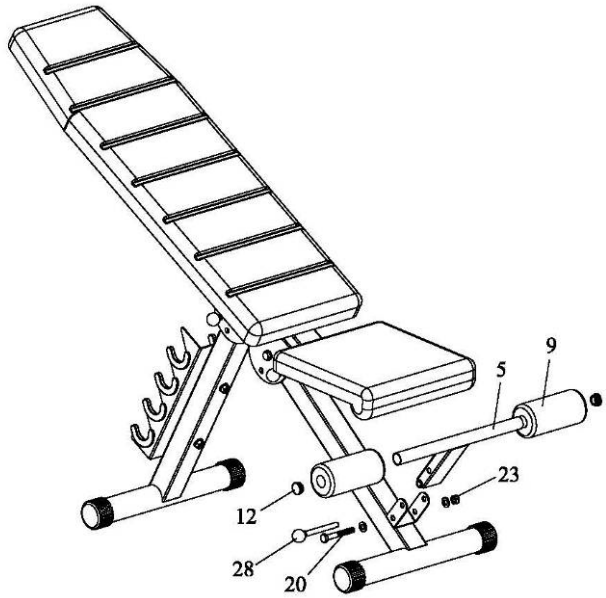

1. připevněte držák činek (6) k zadní nožní tyči (1) pomocí šroubu (19), podložky (24) a matice (26).
2. Připevněte přední nožní tyč (3) a zadní nožní tyči (1) k podpěře (2) pomocí šroubu (21), podložky (24), zamykací matice (23) a kolíku (14).
3. Připevněte sedlové tyče (4) k podpěře (2) pomocí šroubu (22), podložky (24), matice (23) a kolíku (15).
4. Připevněte sedlo (7) k sedlovým tyčím (4) pomocí šroubu (18) a podložky (25).
5. Připevněte zádovou opěrku (8) k podpěře (2) pomocí šroubu (17) a podložky (25podkładek (25).

PŘIPEVNĚNÍ NOŽNÍ TYČE
Jak je ukázáno na obrázku, nasuňte nožní tyč (5) do svorky na přední tyči, dotáhněte pomocí podložky (24), šroubu (20) a zamykací matice (23). Vložte kolík (28) do díry ve svorce. Pěnový grip je již namontován.

Údržba

Pravidelně provádějte běžnou údržbu stroje na základě vytížení stroje minimálně však po 20 hodinách provozu.
Údržba zahrnuje:
Kontrolu všech pohyblivých částí stroje (osy, klouby převádějící pohyb, atd.), zda jsou dostatečně promazány. Pokud ne, ihned je namažte. Doporučujeme běžný olej pro kola a šicí stroje nebo silikonové oleje.
Pravidelná kontrola všech součástí – šrouby a matice a pravidelné dotahování.
K údržbě čistoty použijte jen mýdlový roztok a ne čistící prostředky.
Skladujte věž vždy na suchém a teplém místě.

UPOZORNĚNÍ

Lavice musí být umístěn na rovné a pevné podložce. Před každým použitím výrobku zkontrolujte dotažení všech šroubů.

Prodávající poskytuje na tento výrobek prvnímu majiteli záruku 2 roky ode dne prodeje.

Záruka se nevztahuje na závady vzniklé:

1. zaviněním uživatele tj. poškození výrobku nesprávnou montáží, neodbornou repasí, užíváním v nesouladu se záručním listem
2. nesprávnou nebo zanedbanou údržbou
3. mechanickým poškozením
4. opotřebením dílů při běžném používání
5. neodvratnou událostí a živelnou pohromou
6. neodbornými zásahy
7. nesprávným zacházením, či nevhodným umístěním, vlivem nízké nebo vysoké teploty, působením vody, neúměrným tlakem a nárazy, úmyslně pozměněným designem, tvarem nebo rozměry

Copyright - autorská práva
Společnost MASTER SPORT s.r.o. si vyhrazuje veškerá autorská práva k obsahu tohoto návodu k použití. Autorské právo zakazuje reprodukci částí tohoto návodu nebo jako celku třetí stranou bez výslovného souhlasu společnosti MASTER SPORT s.r.o.. Společnost MASTER SPORT s.r.o. pro použití informací, obsažených v tomto návodu k použití nepřebírá žádnou odpovědnost za jakýkoli patent.

MASTER SPORT s.r.o.
Provozní 5560/1b
722 00 Ostrava – Třebovice
Czech Republic
servis@mastersport.cz
www.mastersport.cz

SK

Posilovacia lavica MASTER® Sit Up

MAS4A093

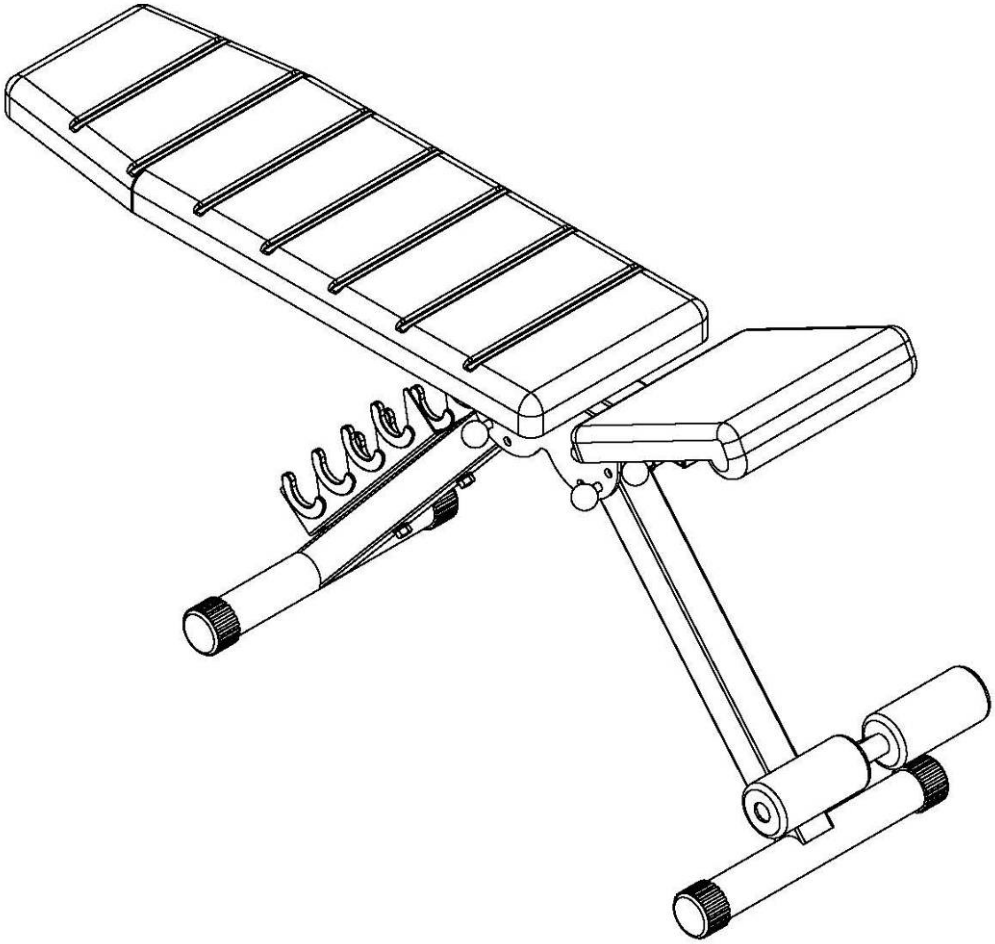

NÁVOD NA POUŽITIE

Ďakujeme, že ste sa rozhodli pre kúpu nášho produktu. Vzhľadom na to vynakladáme veľké úsilie k zaisteniu kvality každého našeho výrobku, ojedinele sa môžu vyskytnúť chybajuce alebo vadné diely. V prípade objavenia akýchkoľvek závad na stroji alebo zaznamenáte chýbajúcu časť stroja, kontaktujte nás za účelom jeho. Tento stroj je určený výhradne pre domáce použitie.

Základné informácie:

- Tento stroj je určený len pre domáce použitie. Stroj neni určený pre komerčné účely a vyššie výkonnostné zaľaženie.
- Nesprávne používanie (ako napr. nadmerné cvičenie, prudké pohyby bez rozcvičení, nesprávne nastavenie), môžu poškodiť vaše zdravie.
- Pred začiatkom cvičenia, konzultujte váš zdravotný stav – srdcový systém, krvný tlak, ortopedické problémy atď. so svojím lekarom.
- Výrobca neni zodpovedný za akékoľvek zranenie, škodu alebo zlyhanie zpôsobené použitím tohoto výrobku či nesprávnym zostavením a údržbou stroja.

Bezpečnostné informácie:

Abyste zamedzili úrazu či poškodeniu stroja dodržujte následujúce pravidlá:

- maximálna nosnosť stroja je 100 kg
- stroj je zaradený do triedy HC a neni vhodný pre terapeutické cvičenia
- stroj sa nesmie používať v nevetraných miestnostiach
- vysoká teplota, vlhkosť a voda nesmú prísť so strojom do styku
- pred použitím si dôkladne prečítajte návod na použitie
- umiestnite stroj na pevnú a rovnú plochu. Uistite sa, že stojí pevne a bezpečne
- nechajte okolo stroja volnú plochu minimálne 2 metre na všetky strany
- nesprávne alebo nadmerné cvičenie môže vážne poškodiť vaše zdravie
- uistite sa, že páčky a dalšie nastavovacie mechanismy neprekážajú v ceste pri cvičení
- pravidelne kontrolujte všetky časti. Ak sú poškodené, stroj nepoužívajte a ihneď poškodené časti vymeňte alebo kontaktujte dodávatela
- pravidelne kontrolujte všetky skrutky a matice, či sú poriadne dotiahnuté
- nenechávajte deti a domáce zvieratá bez dozoru na stroji či v blízkosti
- tento stroj neni hračka
- uschovajte tento návod na použitie pre prípadné objednanie náhradných dielov v budúcnosti

Dôležité: Vracajte tovar len v originálnom balení, alebo balení, ktoré je bezpečné pre prepravu a nemôže dôjsť k poškodeniu stroja.

ROZKRES ČASTÍ

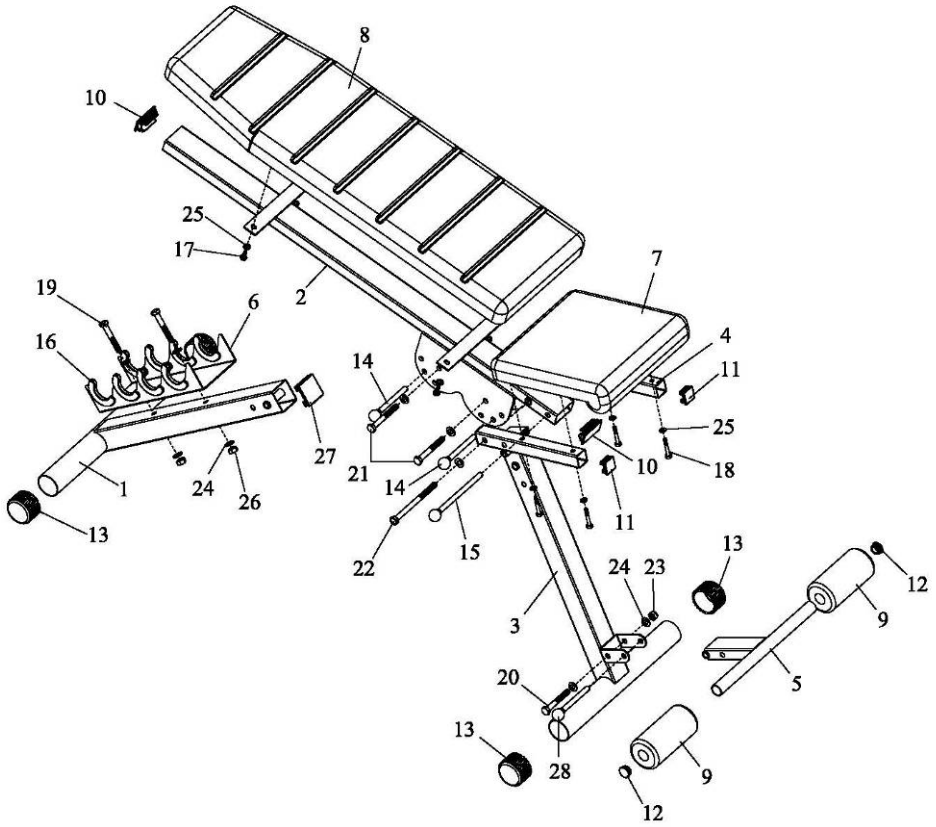

SEZNAM ČASTÍ

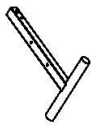

1-1x
ZADNÍ NOŽNÍ TYČ
Zadná nožná tyč
TYLNI WSPORNIK NÓG

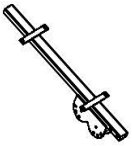

2-1x
PODPĚRA
Podpera
PODPORA

3-1x
TYČ PŘEDNÍ NOHY
Tyč prednej nohy
PRZEDNI DRĄZEK NÓG

4-2x
SEDLOVÁ TYČ
Sedlová tyč
WSPORNIK SIODEŁKA

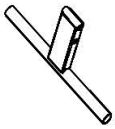

5-1x
NOŽNÍ TYČ
Nožná tyč
WSPORNIK NÓG

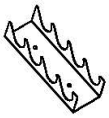

6-1x
DRŽÁK ČINEK
Držiak činiek
UCHWYT NA CIĘŻARKI

7-1x
SEDLO
Sedlo
SIODEŁKO

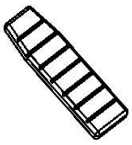

8-1x
ZÁDOVÁ OPĚRKA
Chrbtová opierka
OPARCIE

9-2x-70×145
PĚNOVÝ GRIP
Penový grip
PIANKOWY UCHWYT

10-2x-30×60
KRYTKA

11-4x-30×30
KRYTKA TYČE
Krytka tyče
ZAŚLEPKA

12-2x-φ25
KULATÁ KRYTKA
Guľatá krytka
ZAŚLEPKA OKRĄGŁA

13-4x- 50
KONCOVKA
Koncovka
KONCÓWKA

14-2x-10×80
ZÁSTR.KOLÍK
Zástr. kolík
KOŁEK

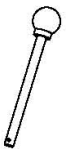

15-1x-10×140
KOLÍK
Kolík
KOŁEK

16-8x
PLASTOVÁ PODLOŽKA
Plastová podložka

17-4x-M6×16
ŠESTIHR.ŠROUB
Šesťhranná skrutka
ŚRUBA

18-4x-M6×45
ŠESTIHR.ŠROUB
Šesťhranná skrutka
ŚRUBA

19-2x-M10×65
ŠESTIHR.ŠROUB
Šesťhranná skrutka
ŚRUBA

20-1x-M10×75
ŠESTIHR.ŠROUB
Šesťhranná skrutka

21-2x-M10×85
ŠESTIHR.ŠROUB
Šesťhranná skrutka
ŚRUBA

22-1x-M10×140
ŠESTIHR.ŠROUB
Šesťhranná skrutka
ŚRUBA

23-4x-M10
ZAMYKACÍ MATICE
Zamykacia matica
NAKRĘTLKA ZAŚLAPIAJACA

24-12x-φ10
PODLOŽKA
Podložka
PODKŁADKA

25-8x-φ6
PODLOŽKA
Podložka
PODKŁADKA

26-2x-M10
MATICE
Matica
NAKRĘTKA

27-2x-50×50
KRYTKA TYČE
Krytka tyče
ZAŚLEPKA

28-1x-10×70
ZÁSTRČNÝ KOLÍK
Zástrčný kolík
BOLEC

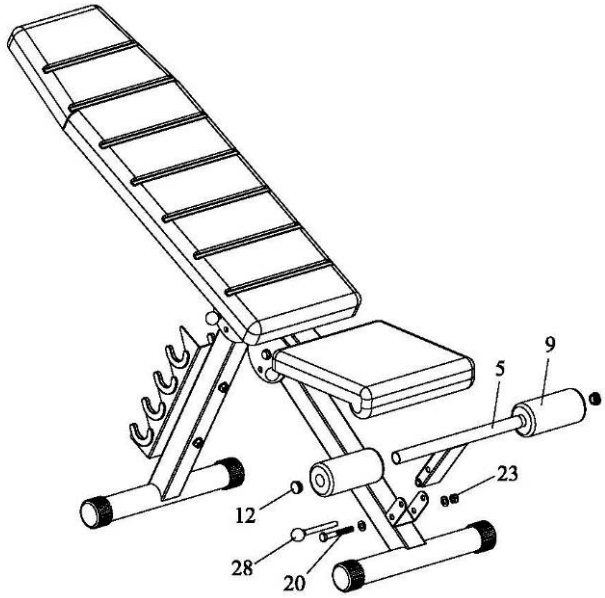

1. pripevnite držiak činiek (6) k zadnej nožnej tyči (1) pomocou skrutky (19), podložky (24) a matice (26).
2. Pripevnite prednú nožnú tyč (3) a zadnú nožnú tyč (1) k podpere (2) pomocou skrutky (21), podložky (24), blokovacej matice (23) a kolíka (14).
3. Pripevnite sedlovú tyče (4) k podpere (2) pomocou skrutky (22), podložky (24), matice (23) a kolíka (15).
4. Pripevnite sedlo (7) k sedlovým tyčiam (4) pomocou skrutky (18) a podložky (25).
5.Pripevnite chrbtovú opierku (8) k podpere (2) pomocou skrutky (17) a podložky (25).

PRIPEVNENIE NOŽNEJ TYČE
Ako je zobrazené na obrázku, nasuňte nožnú tyč (5) do svorky na prednej tyči, dotiahnite pomocou podložky (24), skrutky (20) a zamykacej matice (23). Vložte kolík (28) do diery vo svorke. Penový grip je už namontovaný.

Údržba

Pravidelne prevádzajte bežnú údržbu stroja na základe vytaženia stroja minimálne však po 20 hodinách prevádzky.
Údržba zahrňuje:
1. Kontrolu všetkých pohyblivých častí stroja (osky, klby prevádzajúce pohyb, atd.), či sú dostatočne premazané. Ak nie, ihneď ich namažte. Doporučujeme bežný olej pre bicykle a šijacie stroje alebo silikonové oleje.
Pravidelná kontrola všetkých častí – skrutky a matice a pravidelné doťahovanie.
K údržbe čistoty použite len mydlový roztok a nie čistiace prostriedky.
Skladujte vež vždy na suchom a teplom mieste.

UPOZORNENIE

Lavica musí byť umiestnený na rovnej a pevnej podložke. Pred každým použitím výrobku skontrolujte dotiahnutie všetkých skrutiek.

Predávajúci poskytuje na tento výrobok prvému majiteľovi záruku 2 roky odo dňa predaja.

Záruka sa nevzťahuje na závady vzniknuté:

1. zavinením užívateľa tj. poškodenie výrobku nesprávnou montážou, neodbornou repasiou, užívaním v nesúlade so záručným listom
2. nesprávnou alebo zanedbanou údržbou
3. mechanickým poškodením
4. opotrebovaním dielov pri bežnom používaní
5. neodvratnou udalosťou a živelnou pohromou
6. neodbornými zásahmi
7. nesprávnym zaobchádzaním, či nevhodným umiestnením, vplyvom nízkej alebo vysokej teploty, pôsobením vody, neúmerným tlakom a nárazmi, úmyselne pozmeneným designom, tvarom alebo rozmermi

Copyright - autorské práva
Spoločnosť MASTER SPORT s.r.o. si vyhradzuje všetky autorské práva k obsahu tohoto návodu na použitie. Autorské právo zakazuje reprodukciu častí tohto návodu alebo ako celku treťou stranou bez výslovného súhlasu spoločnosti MASTER SPORT s.r.o.. Spoločnosť MASTER SPORT s.r.o. pre použitie informácií obsiahnutých v tomto návode na použitie nepreberá žiadnu zodpovednosť za akýkoľvek patent.

TRINET Corp, s. r. o.
Cesta do Rudiny 1098
024 01 Kysucké Nové Mesto, Slovakia

MASTER®

PL

Ławka do ćwiczeń MASTER® Sit Up

MAS4A093

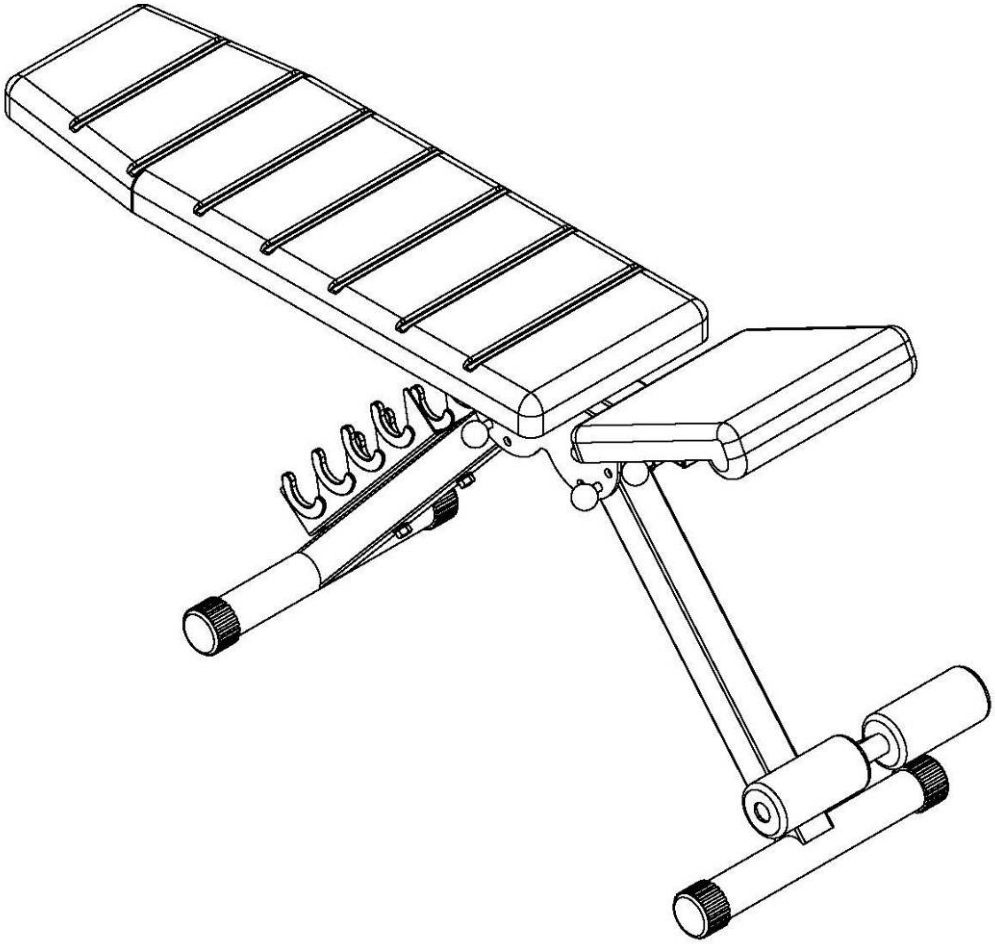

INSTRUKCJA OBSŁUGI

Dziękujemy za zakupienie naszego produktu. Z naszej strony dokładamy wszelkich starań, aby oferowane Państwu produkty miały najwyższą jakość. Mimo naszych starań, może się jednak zdarzyć, że napotkacie Państwo na drobne usterki, jeżeli tak się stanie, prosimy o kontakt (również w sytuacji zauważenia braku którejś z części). Urządzenie to jest przeznaczone wyłącznie do użytku domowego.

Podstawowe informacje:
- Urządzenie to jest przeznaczone wyłącznie do użytku domowego. Nie jest przeznaczone do fitness klubów czy do innego użytku komercyjnego.
- Nieprawidłowe używanie (np. zbyt częste ćwiczenie, gwałtowne ruchy bez rozgrzewki, złe ustawienie) może prowadzić do kontuzji.
- Przed rozpoczęciem ćwiczeń należy skonsultować się z lekarzem w kwestii: ciśnienia krwi, problemów ortopedycznych, stanu serca itd.
- Producent nie ponosi odpowiedzialności za jakiekolwiek kontuzje lub uszkodzenia, które powstaną w wyniku używania tego produktu lub w wyniku jego niewłaściwego złożenia czy konserwacji.

Informacje dotyczące bezpieczeństwa:

- Aby zapobiec kontuzji lub uszkodzeniu urządzenia należy postępować zgodnie z poniższymi regułami:
- maksymalne obciążenie wynosi 100 kg
- urządzenie to należy do klasy HC i nie jest przeznaczone do ćwiczeń terapeutycznych
- urządzenia tego nie można używać w pomieszczeniach nie zapewniających stałego dostępu do świeżego powietrza
- wysoka temperatura, wilgoć i woda mogą doprowadzić do uszkodzenia urządzenia
- przed użyciem należy dokładnie zapoznać się z instrukcją obsługi
- urządzenie to należy umieścić na płaskiej i stabilnej powierzchni. Należy upewnić się, że urządzenie jest stabilne i bezpieczne
- urządzenie to wymaga minimalnie 2 metrów wolnej przestrzeni wokół
- nieprawidłowe lub zbyt częste ćwiczenie może prowadzić do poważnego uszkodzenia zdrowia
- należy upewnić się, że żadne uchwyty czy inne części nie będą przeszkadzały w ćwiczeniach
- należy regularnie sprawdzać wszystkie części. W razie zauważenia usterki, nie należy korzystać z urządzenia, uszkodzoną część wymienić lub skontaktować się ze sprzedawcą
- należy regularnie sprawdzać czy wszystkie śruby i nakrętki są prawidłowo dociągnięte
- nie wolno zostawiać dzieci i zwierząt bez nadzoru w pobliżu urządzenia
- urządzenie to nie jest zabawką
- polecamy schować tę instrukcję obsługi w celu późniejszego zamówienia części zapasowych

Uwaga: Towar można zwrócić tylko w oryginalnym opakowaniu lub opakowaniu, które jest bezpieczne przy transporcie, tak, aby nie doszło do uszkodzenia.

WYKRES CZĘŚCI

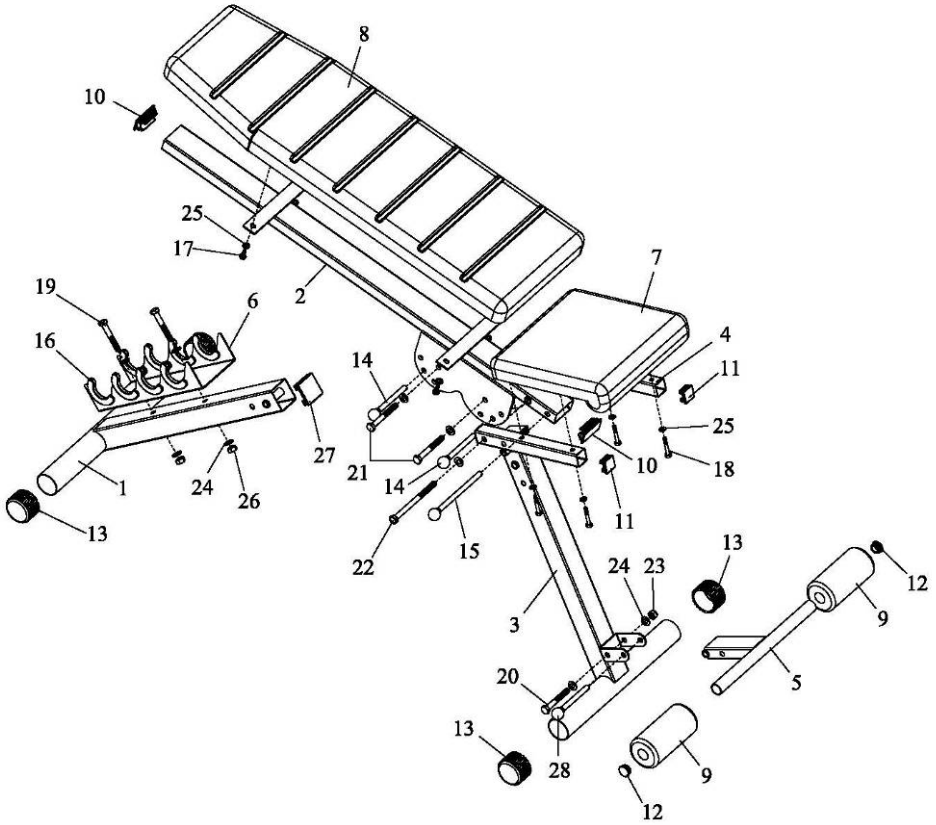

LISTA CZĘŚCI

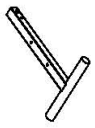

1-1x
ZADNÍ NOŽNÍ TYČ
Zadná nožná tyč
TYLNI WSPORNIK NÓG

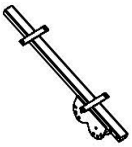

2-1x
PODPĚRA
Podpera
PODPORA

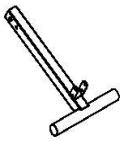

3-1x
TYČ PŘEDNÍ NOHY
Tyč prednej nohy
PRZEDNI DRĄZEK NÓG

4-2x
SEDLOVÁ TYČ
Sedlová tyč
WSPORNIK SIODEŁKA

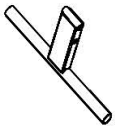

5-1x
NOŽNÍ TYČ
Nožná tyč
WSPORNIK NÓG

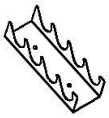

6-1x
DRŽÁK ČINEK
Držiak činiek
UCHWYT NA CIĘŻARKI

7-1x
SEDLO
Sedlo
SIODEŁKO

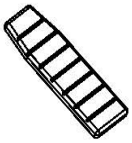

8-1x
ZÁDOVÁ OPĚRKA
Chrbtová opierka
OPARCIE

9-2x-70×145
PĚNOVÝ GRIP
Penový grip
PIANKOWY UCHWYT

10-2x-30×60
KRYTKA
Krytka
ZAŚLEPKA

11-4x-30×30
KRYTKA TYČE
Krytka tyče
ZAŚLEPKA

12-2x-φ25
KULATÁ KRYTKA
Guľatá krytka
ZAŚLEPKA OKRĄGŁA

13-4x- 50
KONCOVKA
Koncovka
KONCÓWKA

14-2x-10×80
ZÁSTR.KOLÍK
Zástr. kolík
KOŁEK

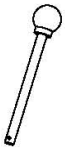

15-1x-10×140
KOLÍK
Kolík
KOŁEK

16-8x
PLASTOVÁ PODLOŽKA
Plastová podložka
PLASTIKOWA PODKŁADKA

17-4x-M6×16
ŠESTIHR.ŠROUB
Šesťhranná skrutka
ŚRUBA

18-4x-M6×45
ŠESTIHR.ŠROUB
Šesťhranná skrutka
ŚRUBA

19-2x-M10×65
ŠESTIHR.ŠROUB
Šesťhranná skrutka
ŚRUBA

20-1x-M10×75
ŠESTIHR.ŠROUB
Šesťhranná skrutka
ŚRUBA

21-2x-M10×85
ŠESTIHR.ŠROUB
Šesťhranná skrutka
ŚRUBA

22-1x-M10×140
ŠESTIHR.ŠROUB
Šesťhranná skrutka
ŚRUBA

23-4x-M10
ZAMYKACÍ MATICE
Zamykacia matica
NAKRĘTLKA ZAŚLAPIAJACA

24-12x-φ10
PODLOŽKA
Podložka
PODKŁADKA

25-8x-φ6
PODLOŽKA
Podložka
PODKŁADKA

26-2x-M10
MATICE
Matica
NAKRĘTKA

27-2x-50×50
KRYTKA TYČE
Krytka tyče
ZAŚLEPKA

28-1x-10×70
ZÁSTRČNÝ KOLÍK
Zástrčný kolík
BOLEC

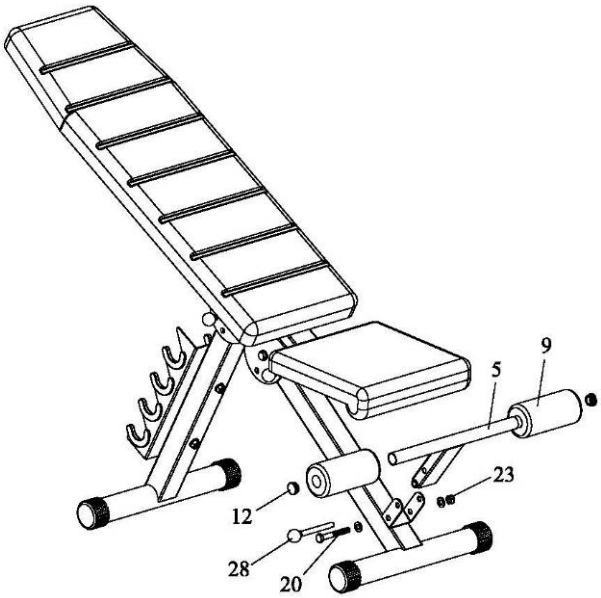

1. przymocuj uchwyt na ciężarki (6) do tylniego wspornika nóg (1) za pomocą śrub (19), podkłądek (24) i nakrętek (26).
2. Przymocuj przedni drążek nóg (3) do tylniego wspornika nóg (1) i podpory (2) za pomocą śrub (21), podkładek (24), nakrętki zaślepiającej (23) i kołka (14).
3. Przymocuj drążek siedzenia(4) do podpory (2) za pomocą śrub (22), podkładek (24), nakrętek (23) i kołka (15).
4. Przymocuj siodło (7) do wspornika siodła (4) za pomoca srub (18) i podkładek (25).
5. Przymocuj oparcie (8) do podpory (2) za pomoca śrub (17) i podkładek (25).

PRZYMOCOWANIE DRĄŻKA NÓG

Jak przedstawiono na obrazku, nasuń wspornik nóg (5) do złącza na przednim wsporniku, zamocuj za pomocą podkładki (24), śrub (20) i nakrętki zaślepiajacej (23). Włóż kołek (28) do otworu na złaczu. Piankowy uchwyt jest juz zamocowany.

Konserwacja

Należy przeprowadzać konserwację urządzenia regularnie, bazując na intensywności używania, minimalnie jednak po każdych 20 godzinach używania

Konserwacja obejmuje:

sprawdzianie wszystkich części ruchomych urządzenia (np. osi) czy są wystarczająco posmarowane. Jeżeli nie, należy natychmiast je posmarować. Polecamy zwykły olej do rowerów i maszyn do szycia lub oleje silikonowe.

regularne sprawdzanie wszystkich części – śruby, nakrętki i regularne dociąganie.

czyszczenie mydlanym roztworem a nie środkami do czyszczenia.

przechowywanie w suchym i ciepłym miejscu.

OSTRZEŻENIE

Ławka musi być umieszczona na płaskiej i stabilnej powierzchni. Przed każdym użyciem należy sprawdić dociągnięcie wszystkich śrub.

Sprzedający na niniejszy produkt udziela pierwszemu właścicielowi gwarancji na czas użytkowania 24 miesięcy od dnia sprzedaży.

Gwarancja nie dotyczy uszkodzeń powstałych w wyniku:

1. Szkód spowodowanych przez użytkownika tj. Uszkodzenia produktu przy nieprawidłowym montażu, niepoprawnej naprawy wykonywanej we własnym zakresie, użytkowaniu niezgodnym z kartą gwarancyjną
2. Niepoprawną lub zaniedbywaną konserwacją
3. Uszkodzeń mechanicznych;
4. Zużycia części powstałego przy codziennym
5. Nieszczęśliwych wypadków i klęsk żywiołowych
6. Niefachowych interwencji
7. Niepoprawnego obchodzenia się, lub niewłaściwego umieszczenia, wpływu niskiej lub wysokiej temperatury, oddziaływania wody, nieadekwatnego nacisku lub uderzenia, celowej zmiany designu, kształtu lub rozmiaru.

Copyright - prawo autorskie

Firma MASTER SPORT s.r.o. zastrzega sobie wszelkie prawa autorskie do treści niniejszej instrukcji obsługi. Prawo autorskie zabrania kopiowania treści instrukcji w części lub też w całości przez osoby trzecie bez wyraźnej zgody MASTER SPORT s.r.o..

Firma MASTER SPORT s.r.o. za korzystanie z informacji zawartych w niniejszej instrukcji obsługi nie ponosi odpowiedzialności za jakiekolwiek patenty.

EN

Multi-Purpose Bench MASTER® Sit Up

MAS4A093

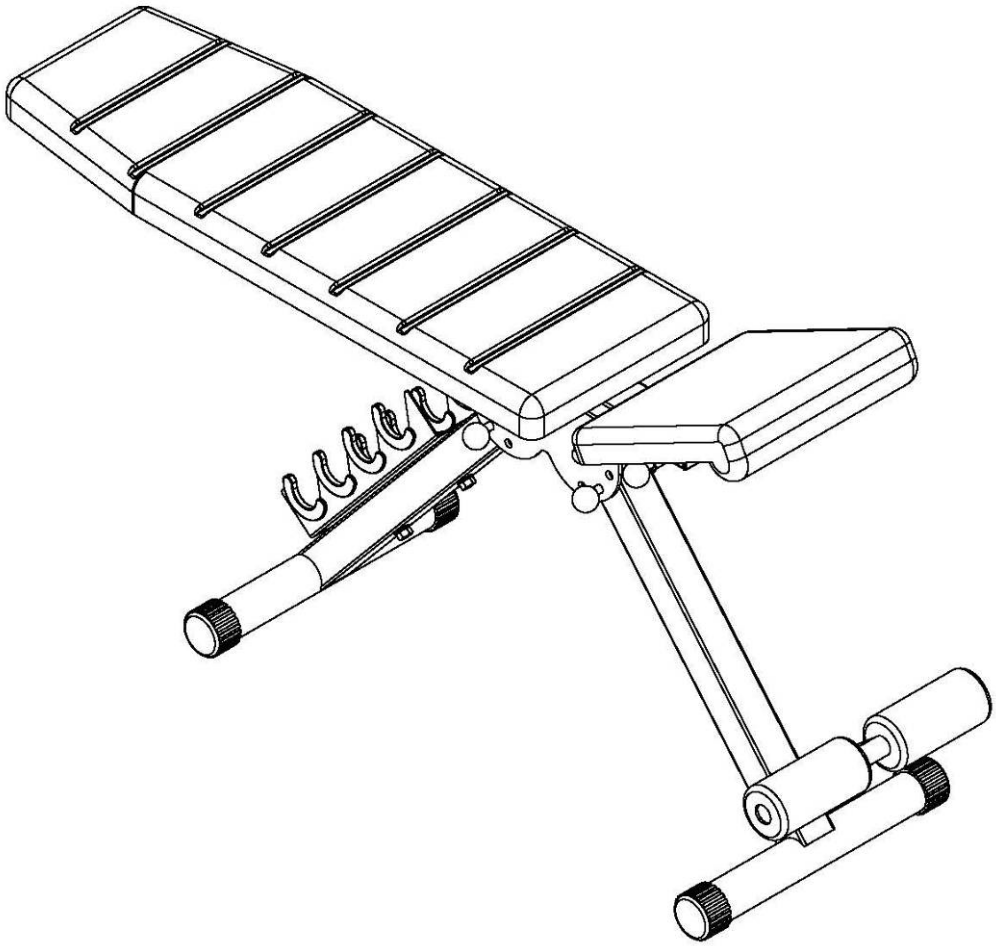

User´s manual

PARTS LIST

1-1X
REAR FOOT
TUBE

2-1x
UNDER-
CARRIAGE

3-1x
FRONT FOOT
TUBE

4-2x
SEAT TUBES

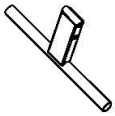

5-1x
LEG BAR

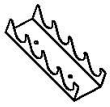

6-1x
DUMBBELL
BRACKET

7-1x
SEAT

8-1x
BACK REST

9-2x-70×145
FOAM

10-2x-30×60
TUBE CAP

11-4x-30×30
TUBE CAP

12-2x-φ25
ROUND CAP

13-4x- 50
ROUND END CAP

14-2x-10×80
PULL PIN

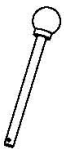

15-1x-10×140
PIN

16-8x
PLASTIC
UNDERLAY

17-4x-M6×16
HEX HEAD BOLT

18-4x-M6×45
HEX HEAD BOLT

19-2x-M10×65
HEX HEAD BOLT

20-1x-M10×75
HEX HEAD BOLT

21-2x-M10×85
HEX HEAD BOLT

22-1x-M10×140
HEX HEAD BOLT

23-4x-M10
LOCK NUT

24-12x-φ10
WASHER

25-8x-φ6
WASHER

26-2x-M10
NUT

27-2x-50×50
TUBE CAP

28-1x-10×70
PULL PIN

EXPLODED VIEW

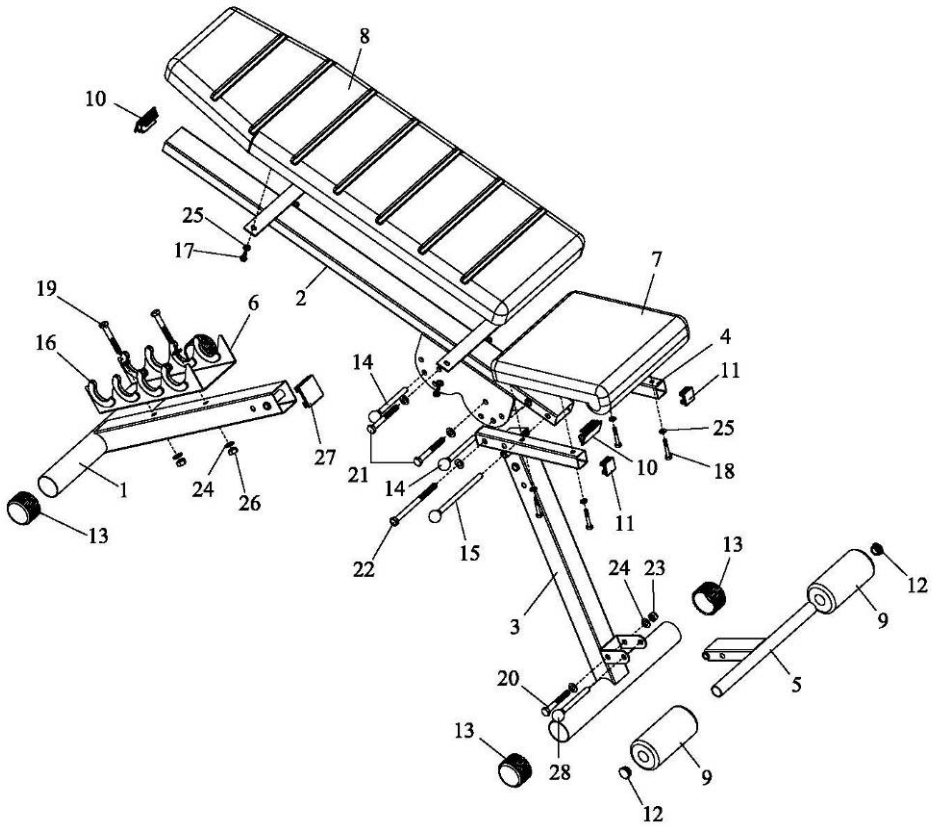

1. Attach dumbbell bracket (6) to rear foot tube (1) with hex head bolt (19), washer (24) and nut (26).
2. Attach front foot tube (3) and rear foot tube (1) to under-carriage (2) with hex head bolt (21), washer (24), lock nut (23) and pull pin (14).
3. Attach seat tubes (4) to under-carriage (2) with hex head bolt (22), washer (24), lock nut (23) and pin (15).
4. Attach seat (7) to seat tubes (4) with hex head bolt (18) and washer (25).
5. Attach back rest (8) to under-carriage (2) with hex head bolt (17) and washer (25).

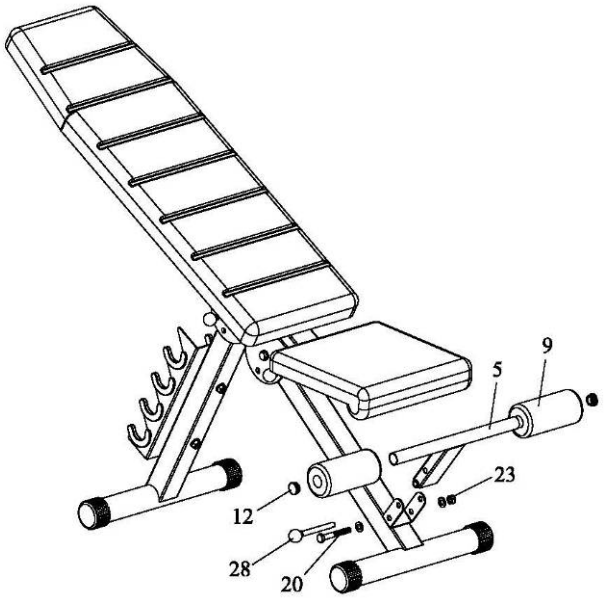

LEG BAR ASSEMBLY

As shown, slide leg bar (5) into the designated bracket on the front foot tube, secure with washer (24), hex head bolt (20) and lock nut (23). Insert pull pin (28) into the hole in the bracket. For your convenience foam (9) has been preassembled

WARRANTY

for other countries

The product is warranted for 24 months following the date of delivery to the original purchaser.

This warranty does not apply to damages caused by misuse of this product, accidental or intentional damage, neglect or commercial use.
Excluded from this warranty is liability for consequential property or commercial damages or for damages for loss of use.

This warranty is valid only to the original purchaser and under normal use.
Repairs must be made by an authorized dealer, otherwise this warranty void.

© COPYRIGHT
MASTER SPORT s.r.o. retains all rights to this Owner´s Manual. No text, details, or illustrations from this manual may be either reproduced, distributed, or become the subject of unauthorized use for commercial purposes, nor may they be made available to others.
Reproduction prohibited!

Address of local distributor: